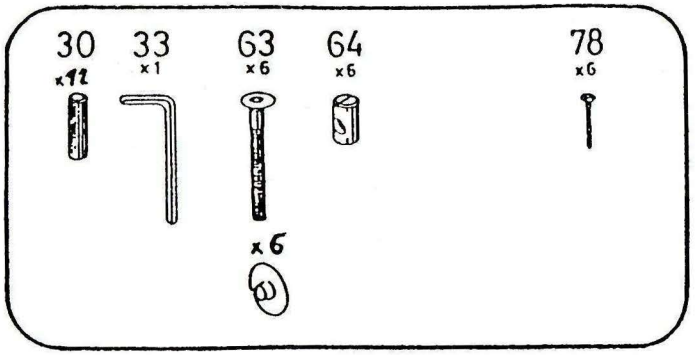

60342

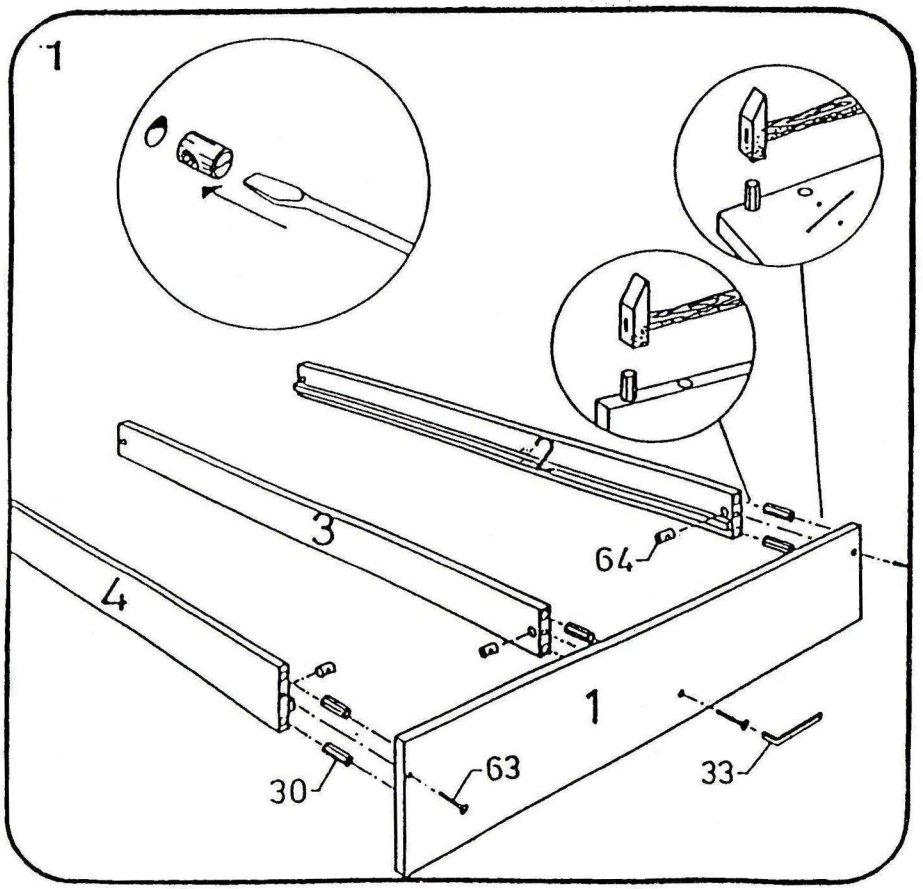

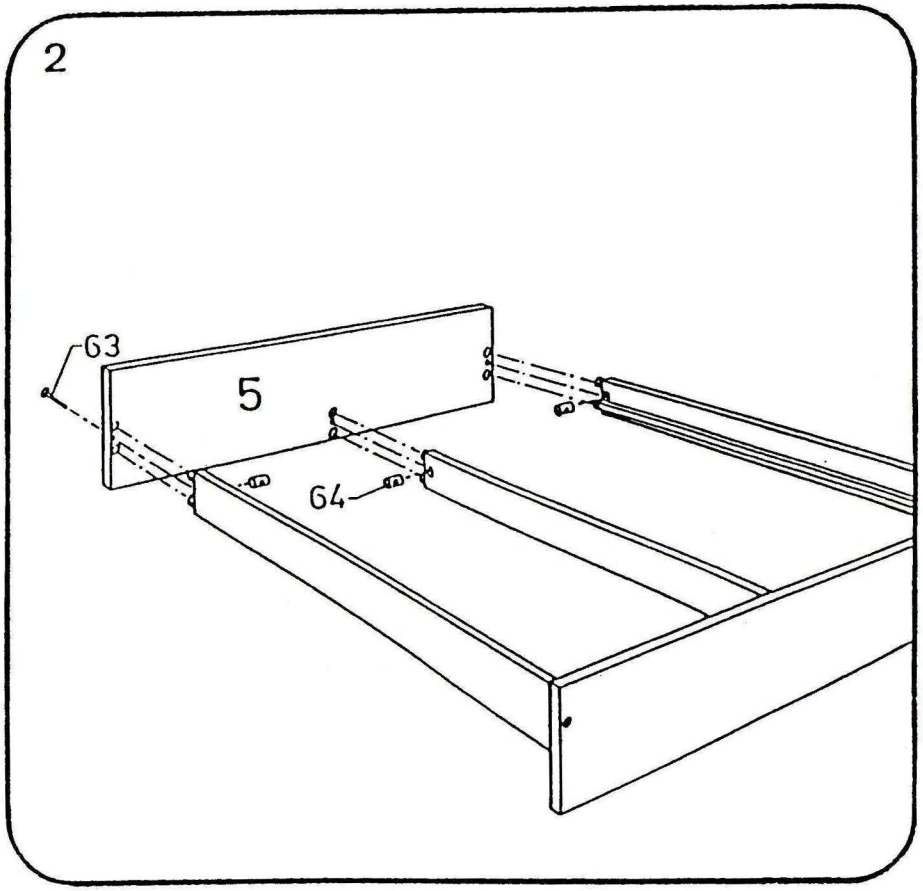

3

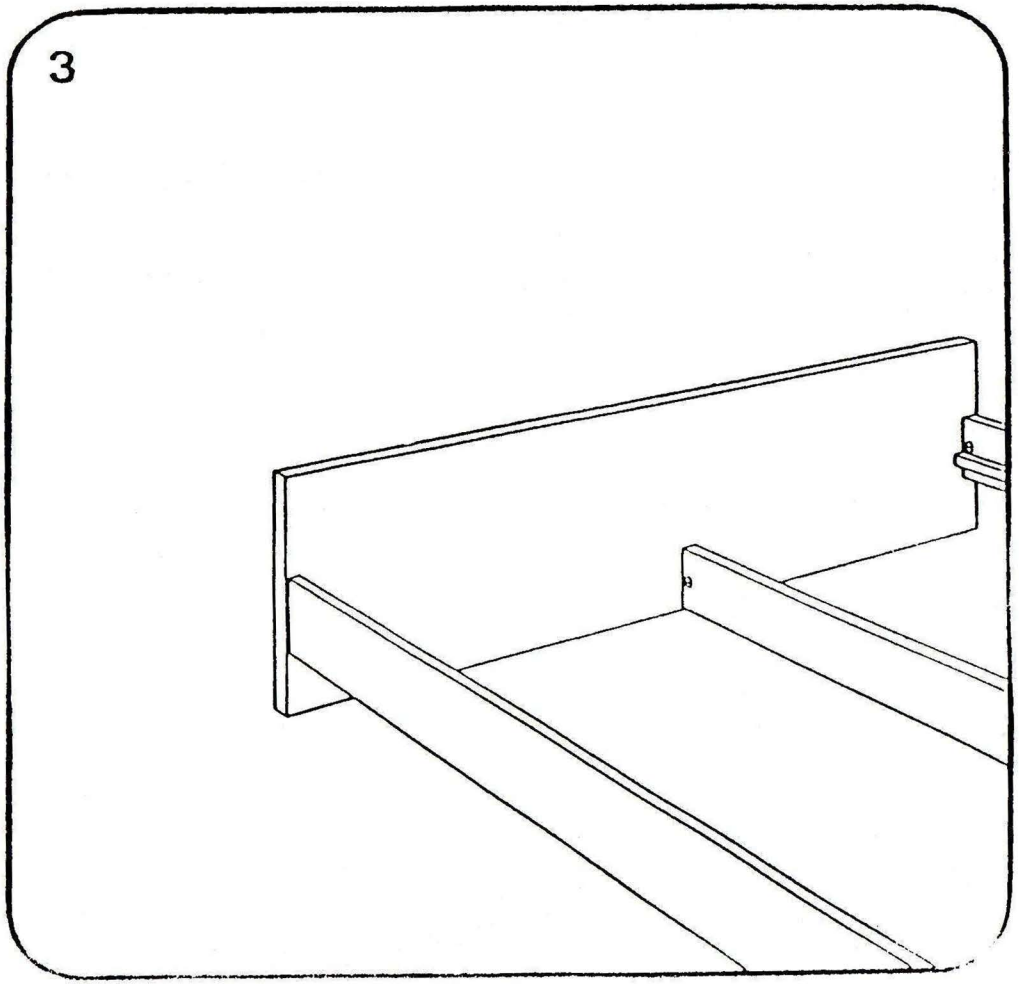
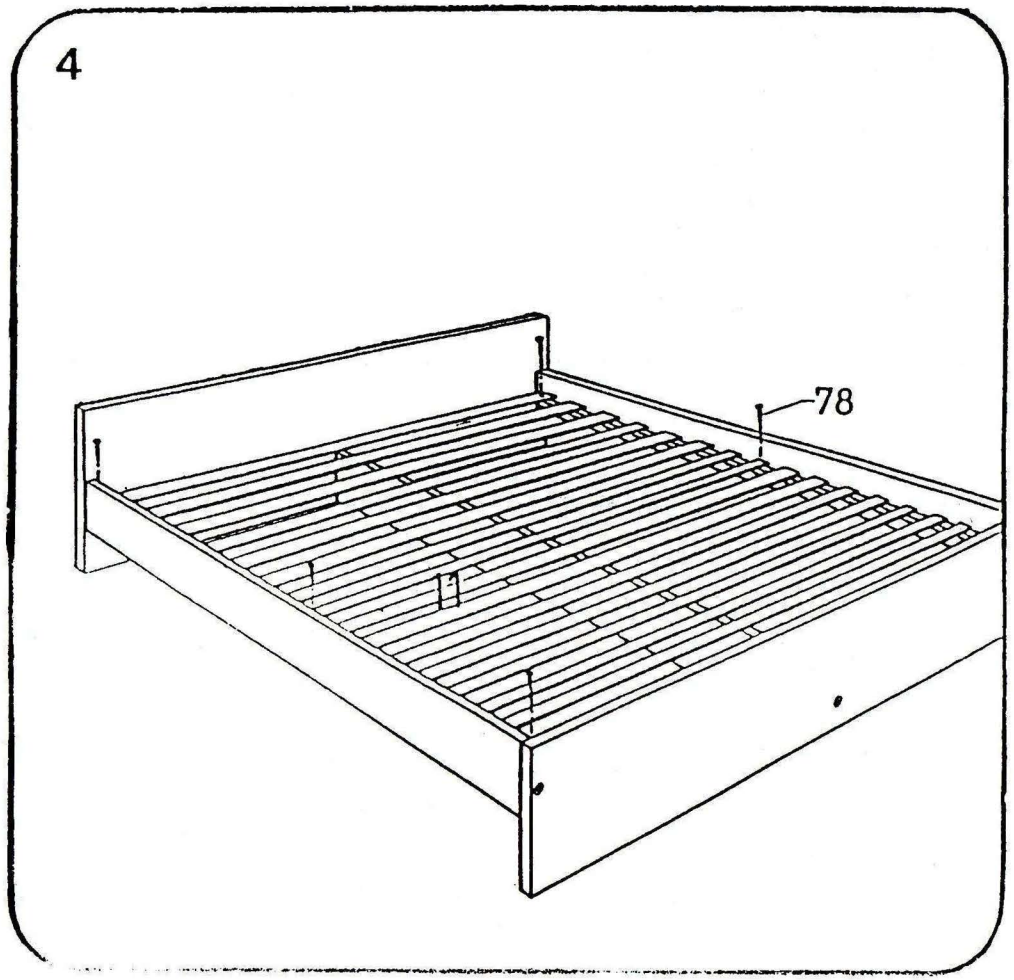
4